WM.ACB95-BW.001 ОВ

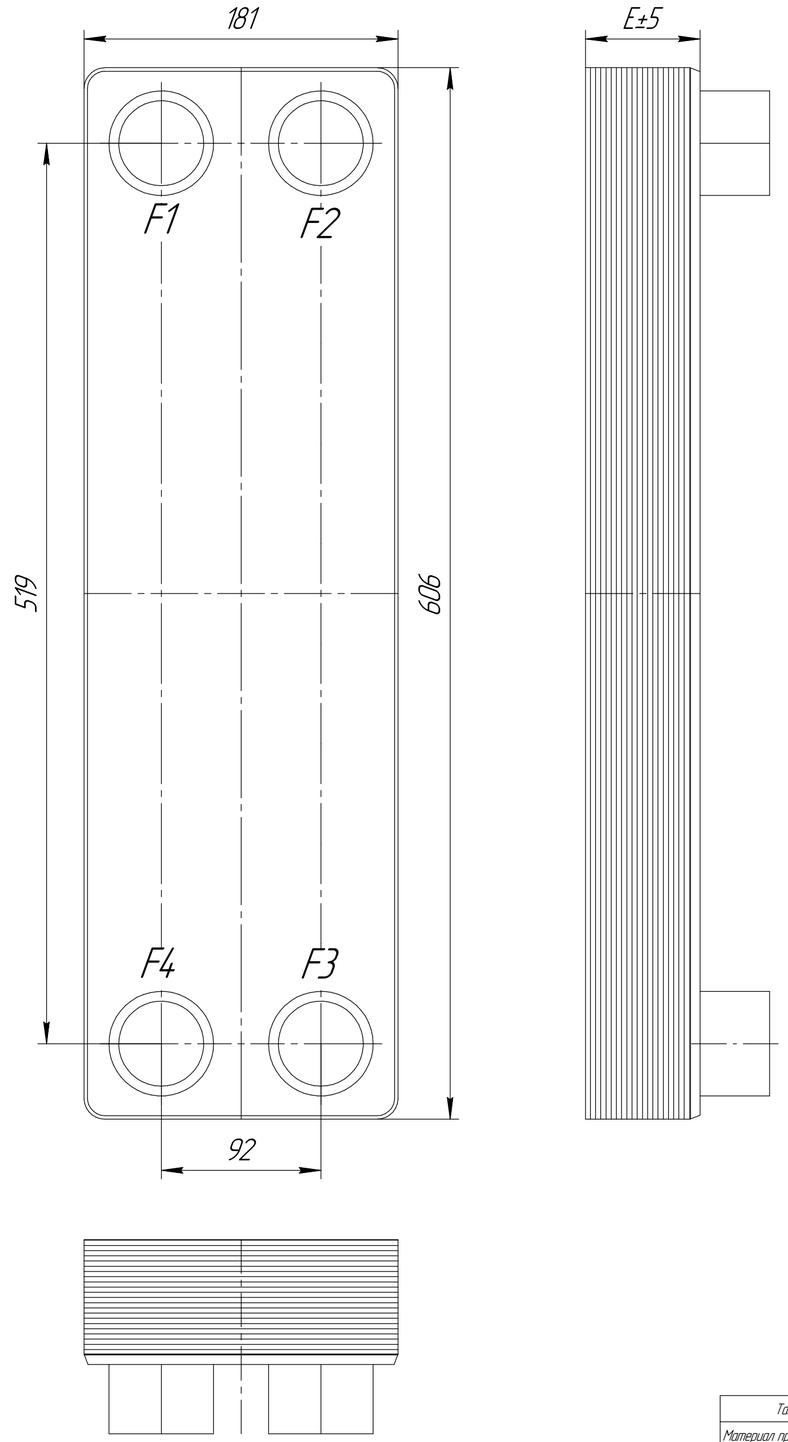

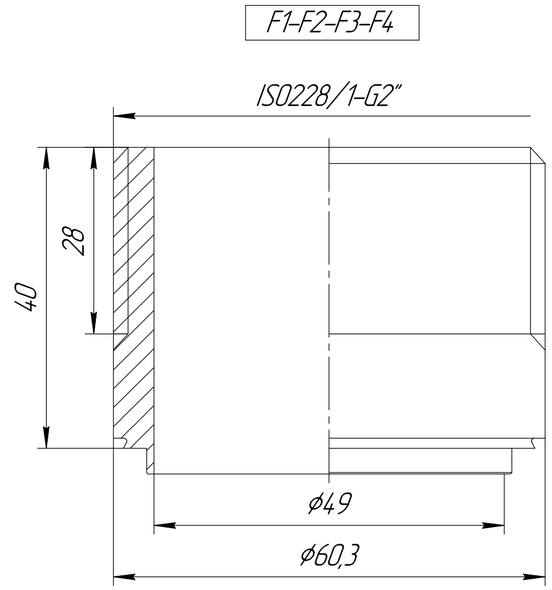

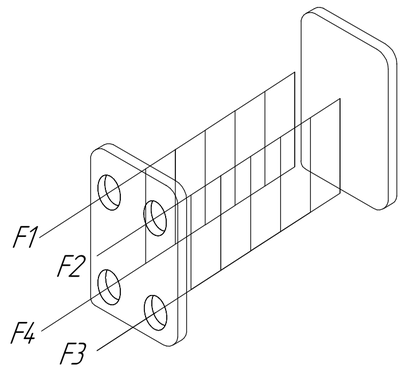

При использовании разница температур не должна превышать 80 °С.

Таблица технических характеристик	
Материал присоединения	AISI304
Материал корпуса	AISI304
Материал пластин	AISI316L
Материал припоя	Медь
Расчетное давление, МПа	3
Испытательное давление, МПа	4,5
Расчетная температура, °С	-196/+225
Толщина пластин, мм	0,34-0,4

№ п.п	Тип теплообменника	E, мм	Масса, кг
1	ACB95-10_D-BW	39	11,4
2	ACB95-20_D-BW	67	15
3	ACB95-30_D-BW	95	18,6
4	ACB95-40_D-BW	123	22,2
5	ACB95-50_D-BW	152	25,8
6	ACB95-60_D-BW	180	29,4
7	ACB95-70_D-BW	208	33

					WM.ACB95-BW.001 ОВ			
Изм.	Лист	№ докум.	Подп.	Дата	Аппарат теплообменный пластинчатый паянный ACB95-BW	Лит.	Масса	Масштаб
Разраб.		Шевченко					–	1:2,5
Пров.						Лист	Листов 1	
Т.контр.								
						ООО "Варм"		
Н.контр.								
Утв.		Лях						

Перв. примен. | Справ. № | Подп. и дата | Инв. № дубл. | Взам. инв. № | Подп. и дата | Инв. № подл.

Копировал | Формат А2