WM.A2M-F-AB-C.001 BO

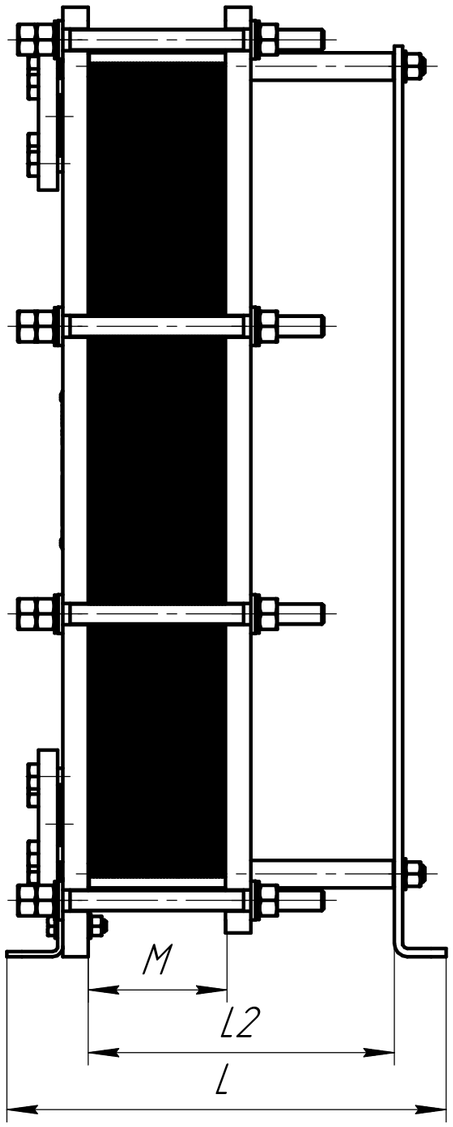

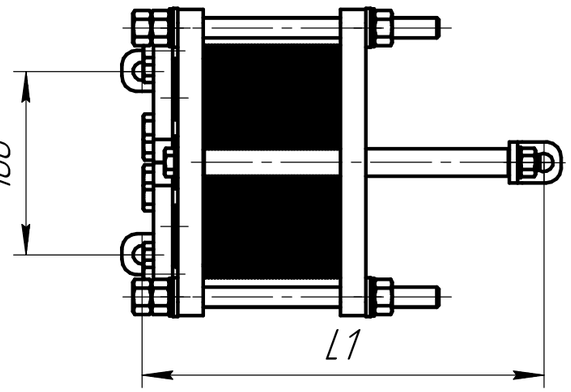

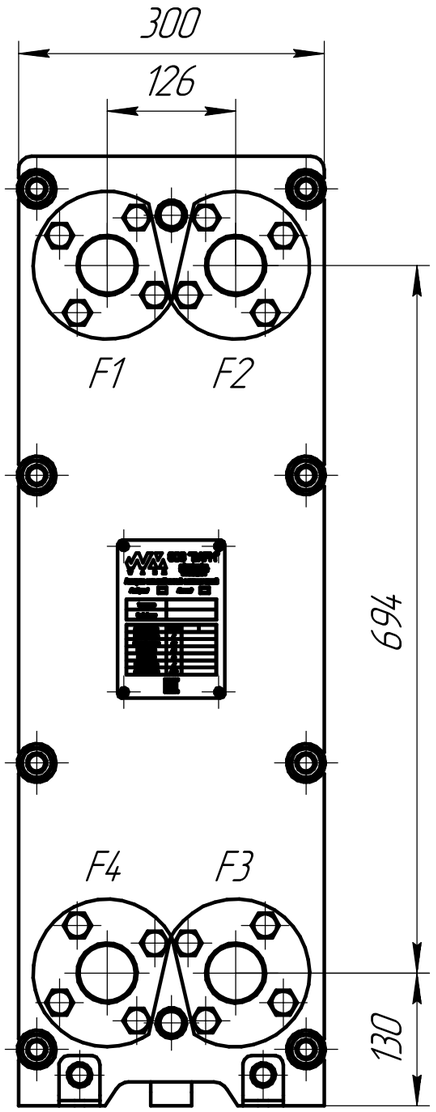

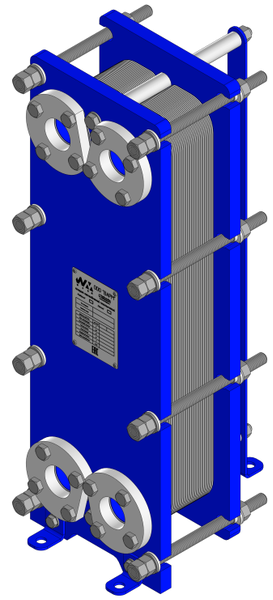

Рекомендованное подключение	
F1	Вход греющей стороны
F2	Выход нагреваемой стороны
F3	Вход нагреваемой стороны
F4	Выход греющей стороны

Модель:	A2M
Диаметр условного прохода ДУ, мм	50
Тип присоединения	Фланец
Материал присоединения	Сталь 20
Материал корпуса	Ст 3
Материал уплотнений	NBR, EPDM, FKM
Материал пластин	AISI304, AISI316L,SM0254, Alloy C276, Ti Gr.1
Рабочее давление, МПа	1.0–2.5
Рабочая температура, °С	–30...+200

Обозначение	Рама №	Размеры, мм L	L1	L2	Кол-во пластин
WM.A2M-F-AB-C.001	1	431	394	300	45
–01	2	731	694	600	75
–02	3	1031	994	900	120
–03	4	1331	1294	1200	150

Изм.	Лист	№ докум.	Подп.	Дата
Разраб.		Долгополов		
Пров.		Козин		
Т.контр.				
Н.контр.				
Утв.		Лях		

WM.A2M-F-AB-C.001 BO

Теплообменник
A2M
Чертеж общего вида

Лит.	Масса	Масштаб
	–	1:6
Лист	Листов 1	

ООО "Варм"

Перв. примен.

Справ. №

Подп. и дата

Инв. № дубл.

Взам. инв. №

Подп. и дата

Инв. № подл.

Копировал

Формат А3